浙江凯朗锁业有限公司
Zhejiangkailanglock CO.,Ltd

转舌锁系列
Tongue Lock Sries

KS-MS-705-1-1

技术参数 Technical Parameter

- √ 材质：锌合金锁壳、锁芯/镀锌刚栓
- √ 表面处理：镀亮铬/喷塑黑
- √ 锁片及附件表面处理:镀蓝白锌可（盐雾测试72小时）
- √ 防水等级：IP65

基本尺寸 Basic dimensions					产品型号 PRODUCT
L1	L2	L3	B1	B2	KL-KS-705-1-1
53.49	20	=90°	26.52	Ø22	

产品尺寸图 Product size

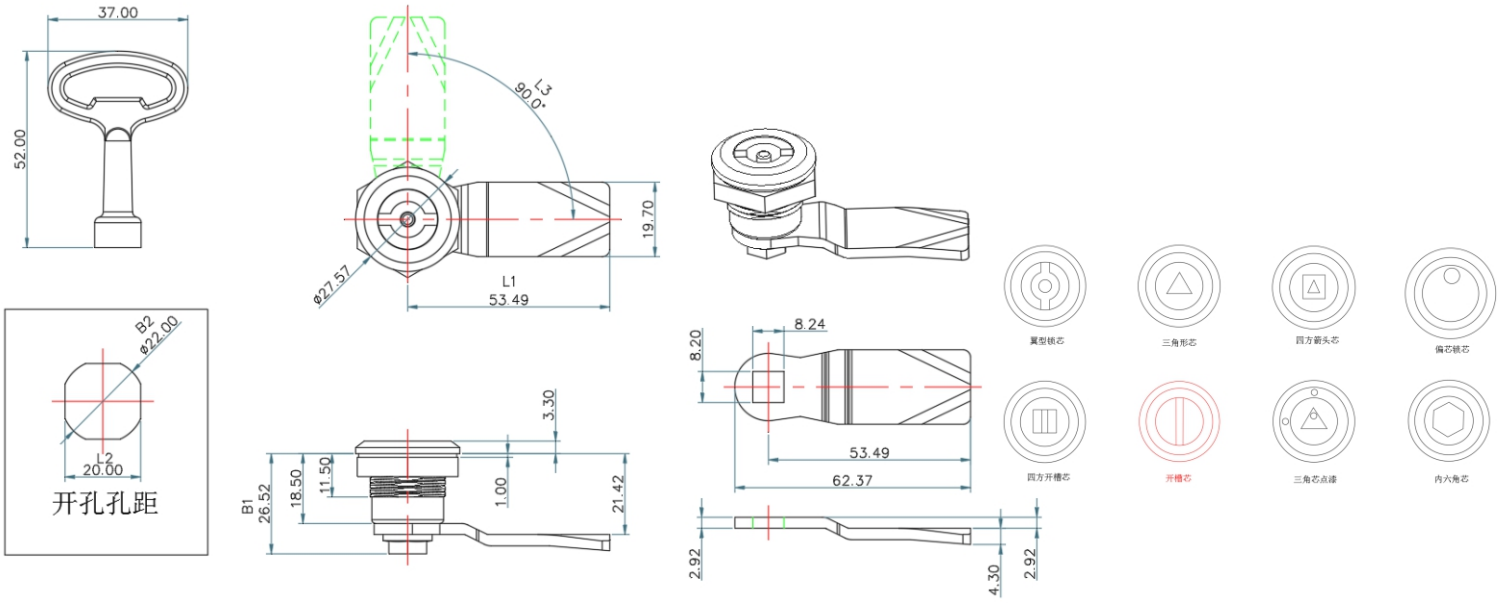

+8615606777659
52712012@qq.com
浙江省温州市乐清市柳市镇岐头一村岐富路85号
No. 85, Qifu Road, Qitou First Village, Yueqing City, Wenzhou City, Zhejiang Province
+86057762250322
https://kailangsuoye.1688.com